6,2 мм УЗИП для сигнальных линий

Характеристики

- 6,2 мм ширина
- Пружинные клеммы
- Вставной защитный модуль
- Защита от перегрузки по току
- Индикация статуса

C-5T2.LPro

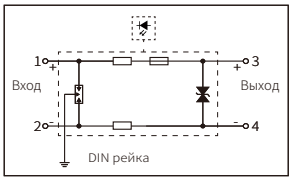

C-24B2.LPro

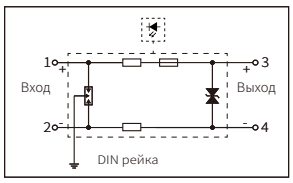

Технические данные	**2 провода (TC, RS-485, CAN)**	**2 провода (AI, AO, DI, DO)**
Макс. непрерывное рабочее напряжение Uc	6 В пост.	32 В пост.
Номинальный рабочий ток I_L	800 мА	800 мА
Сопротивление (на линию)	1 Ом	1 Ом
Номинальный ток разряда In (8/20 мкс)	10 кА	10 кА
Макс. ток разряда Imax (8/20 мкс)	20 кА	20 кА
Импульсный ток Iimp (10/350 мкс)	2,5 кА	2,5 кА
Уровень защиты по напряжению Up (8/20 мкс)	L-L: 40 В/L-G: 830 В	L-L: 60 В/L-G: 830 В
Диапазон частот (-0,5 дБ)	45 МГц	45 МГц
Время реакции	L-L: ⩽1 нс/L-G: ⩽100 нс	L-L: ⩽1 нс/L-G: ⩽100 нс
Степень защиты корпуса (МЭК 60529)	IP 20	IP 20
Материал корпуса/Степень горючести (UL94)	PA66/V0	PA66/V0
Соответствие стандартам	ГОСТ IEC 61643-21-2014	ГОСТ IEC 61643-21-2014
Сертификация		
Функциональная безопасность	SIL3	SIL3
Типовые испытания	Шанхайский центр молниезащиты	Шанхайский центр молниезащиты
Вес	41 г	40,9 г
Рабочая температура окружающей среды	-40°C – +70°C	-40°C – +70°C
Код заказа	7010254	7086999

Размеры

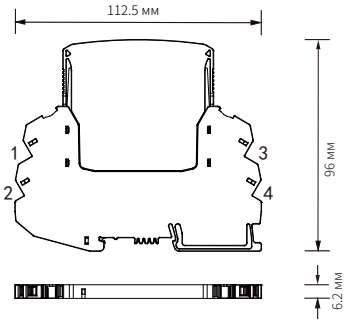

Типичные применения
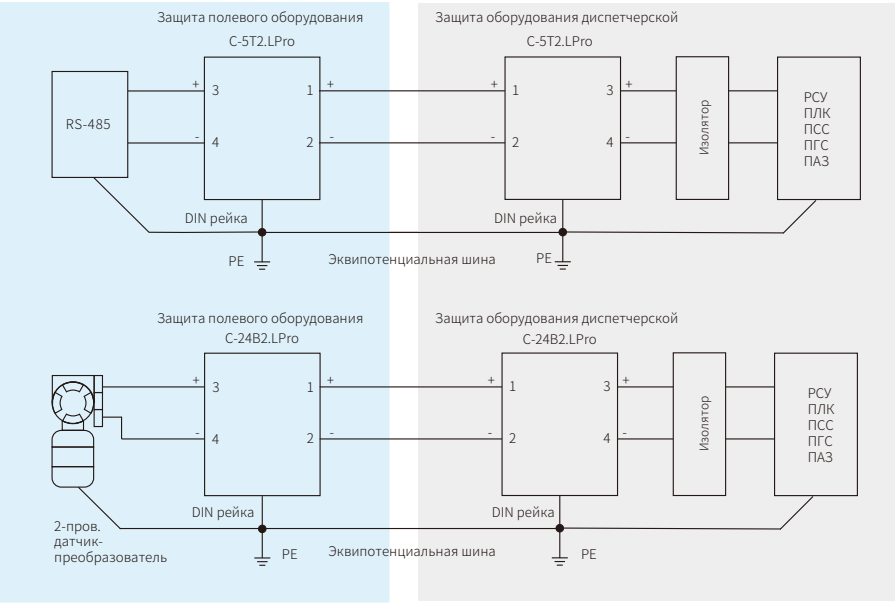
Полевая зона | **Диспетчерская**