6,2 мм УЗИП для низковольных линий питания

Характеристики

- 6,2 мм ширина
- Пружинные клеммы
- Вставной защитный модуль
- Индикация статуса (named with L)

C-24P.Pro

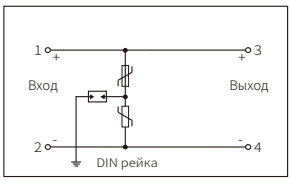

C-24P.LPro

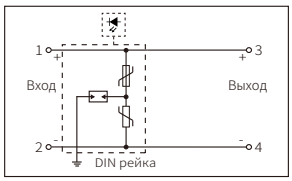

Технические данные	**24 В пост. тока**	**24 В пост. тока**
Макс. непрерывное рабочее напряжение Uc	58 В пост./40 В перем.	58 В пост./40 В перем.
Номинальный рабочий ток I_L	10 А	10 А
Номинальный ток разряда In (8/20 мкс)	10 кА	10 кА
Макс. ток разряда Imax (8/20 мкс)	20 кА	20 кА
Импульсный ток Iimp (10/350 мкс)	2,5 кА	2,5 кА
Уровень защиты по напряжению Up	L-L: 400 В/L-G: 830 В	L-L: 400 В/L-G: 830 В
Время реакции	L-L: ⩽25 нс/L-G: ⩽100 нс	L-L: ⩽25 нс/L-G: ⩽100 нс
Степень защиты корпуса (МЭК 60529)	IP 20	IP 20
Материал корпуса/Степень горючести (UL94)	PA66/V0	PA66/V0
Соответствие стандартам	ГОСТ IEC 61643-21-2014	ГОСТ IEC 61643-21-2014
Сертификация		
Типовые испытания	Шанхайский центр молниезащиты	Шанхайский центр молниезащиты
Вес	44,1 г	46 г
Код заказа	7059878	7069223

Размеры

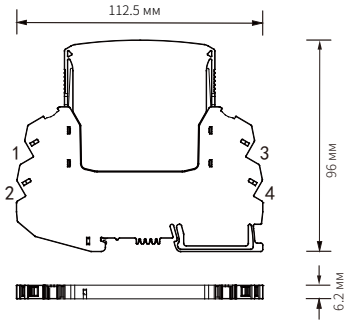
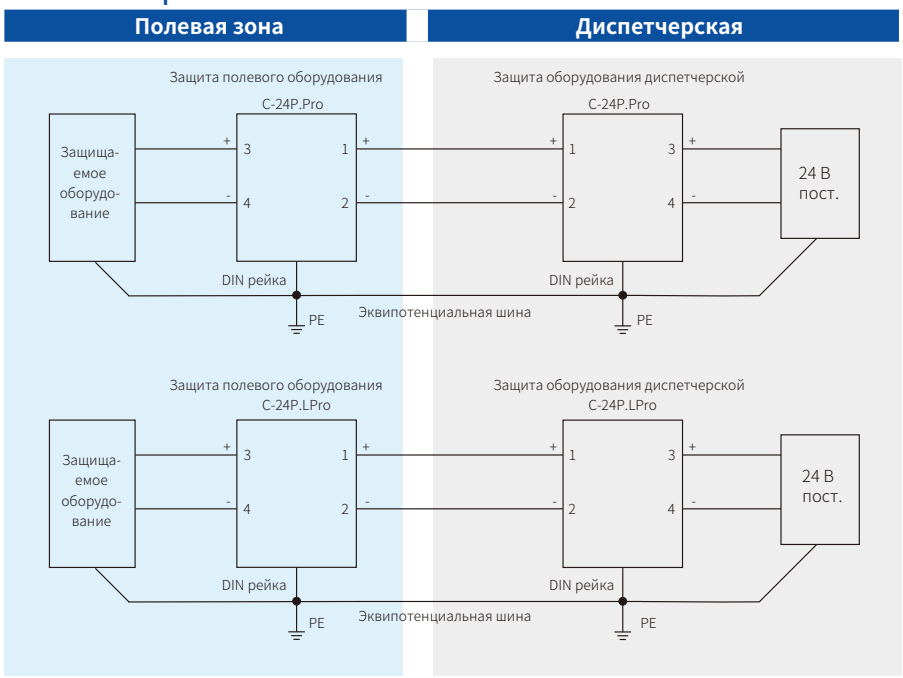
Типичные применения